VW Passat B5-типтроник (защита кпп)

Кузов: год вып.:1999-2001; Объём:1,8;

VIN:- АКПП TYPE : 1.9360

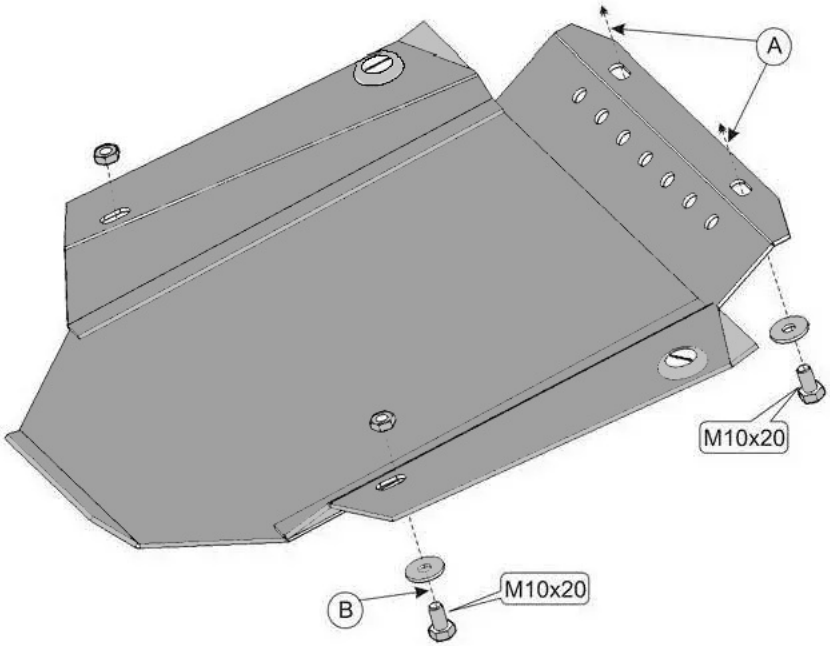

1. Передняя часть защиты крепится к защите картера -(A).
2. Задняя часть крепится к силовым элементам кузова -(B).

4 x M 10x20

4 x 10

2 x Гайка M10